GT800

Stativ, für RJ Verfolger bis 40kg

Art.-Nr. 033146

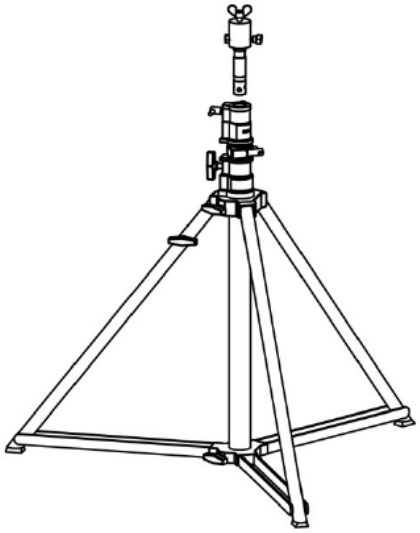

- Optimiert für Robert Juliat Verfolger
- Hohe Standfestigkeit
- Ermöglicht einfache und ruckelfreie Schwenks

Robert Juliat Stative zeichnen sich durch ihre hohe Robustheit und große Standfestigkeit aus. Unter Verwendung hochwertiger Komponenten hat der französische Hersteller mit ihnen einen Standard gesetzt.

Diese Stative sind optimiert für den Einsatz mit Robert Juliat Verfolgern und bestechen durch ihren hohen Bedienkomfort, der ihre Aufstellung und den täglichen Betrieb zum Kinderspiel macht.

Technische Daten	
SWL (Safe Working Load)	40kg

Zubehör	
4010330	Rollenset, für Stativ GT800 und GT1000